Посудосушитель выкатной в нижнюю базу на направляющих GTV

1. Общий вид

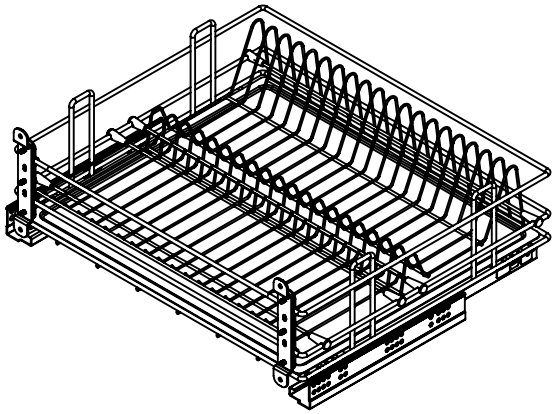

2. Прикрепить направляющие к шкафу

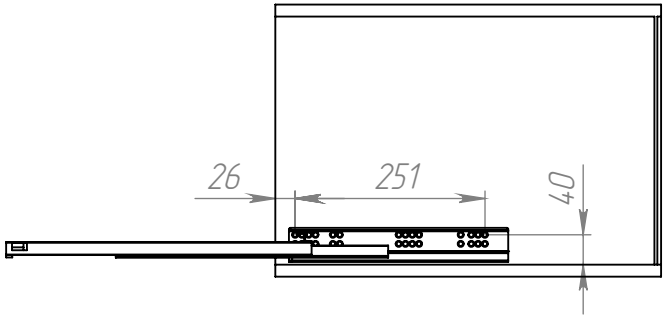

3. Установить крепления направляющих

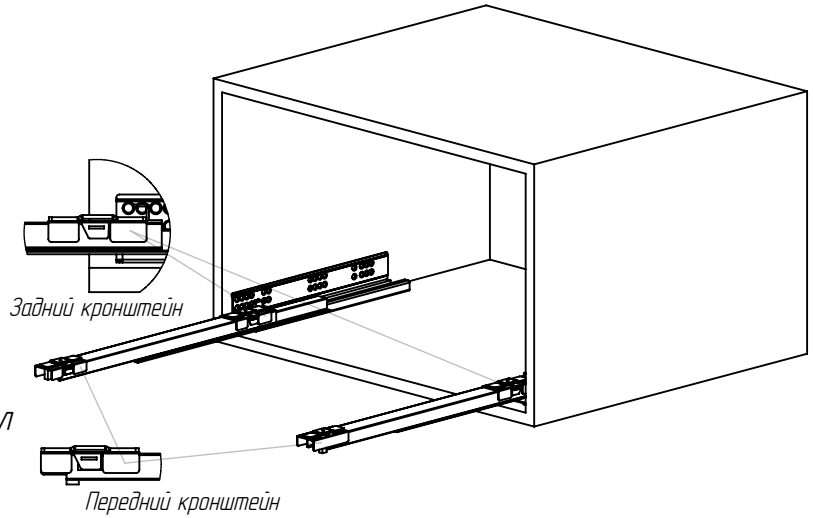

Установите кронштейны на направляющие таким образом, чтоб задний кронштейн был на расстоянии 1–2 мм от крючка, а передний, располагался в области выреза на направляющей как, как показано на рисунке 3.

4. Установить корзину на направляющие

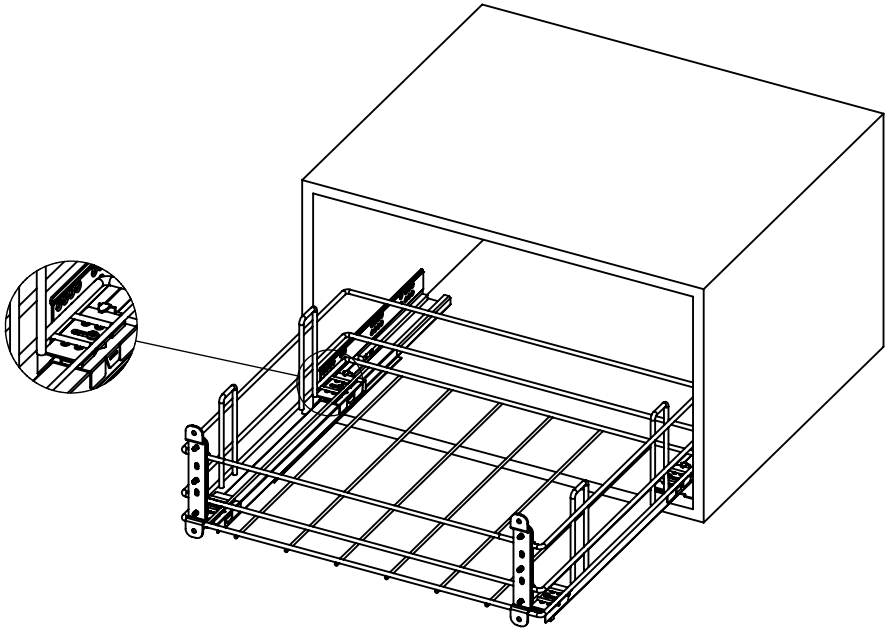

Вставить отвёртку с плоским шлицем 6–8 мм. в предназначенную для этого прорезь кронштейна.

Прижать кронштейн к направляющей.

Опустить отвёртку вниз таким образом, чтоб, предназначенная для этого часть кронштейна зашла в прямоугольный вырез на направляющей.

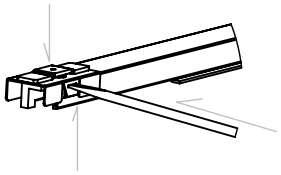

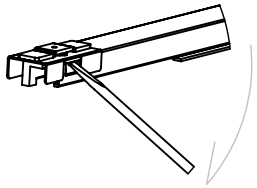

Посудосушитель выкатной в нижнюю базу на направляющих GTV

5. Прикрепить кронштейн к фасаду

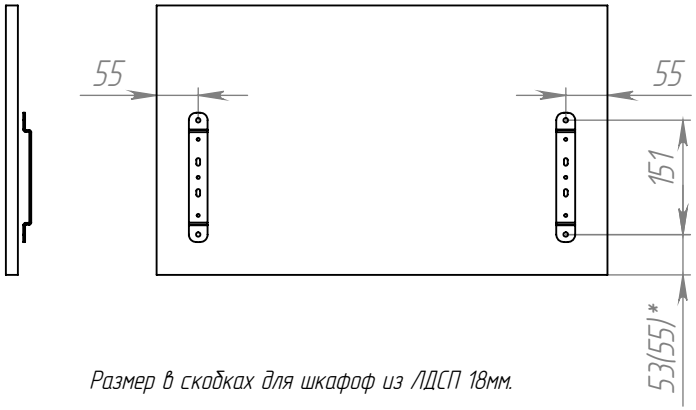

Размер в скобках для шкафоф из ЛДСП 18мм.
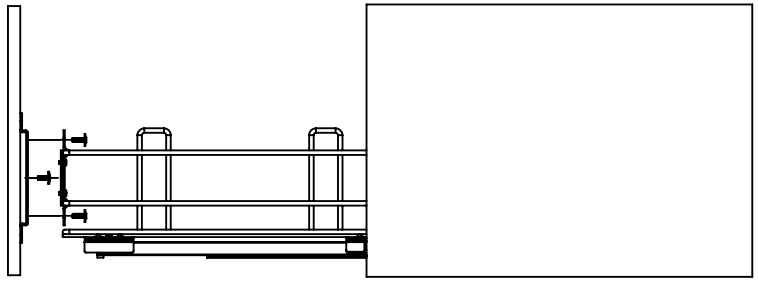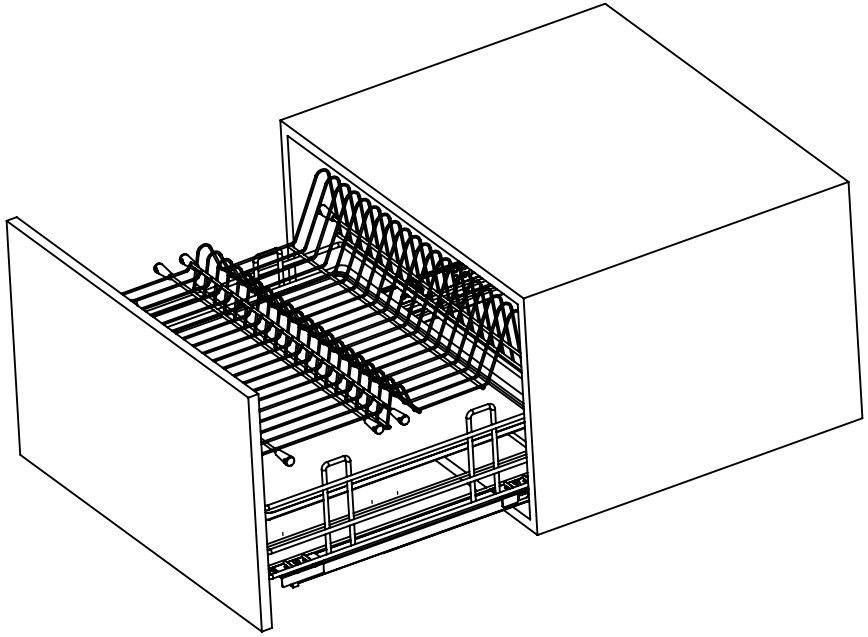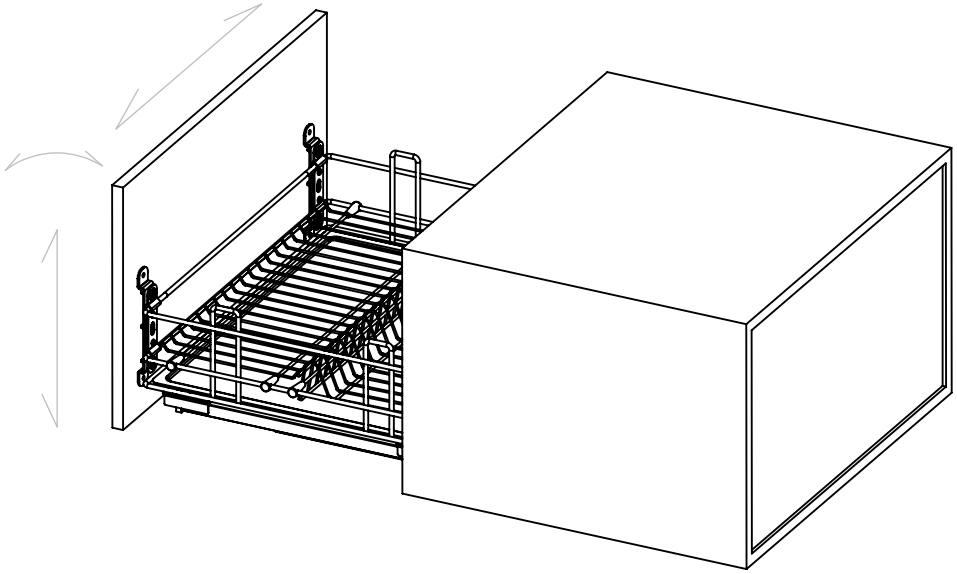
6. Прикрепить фасад к выкатной корзине